Smoki®

30 Smoki® 1994 - 2024 ANNIVERSARY

ABBATTITORI DI GRASSI, FULIGGINE E ODORI

- GRIGLIERIE
- PIZZERIE
- RISTORANTI

GREASE, SOOT AND ODOR ABATEMENT SYSTEMS

- GRILLS
- PIZZERIAS
- RESTAURANTS

CATALOGO PRODOTTI
PRODUCT CATALOG

UNA SCOMMESSA SULLE PROPRIE IDEE.

Smoki SRL ha scommesso sulle proprie idee per sviluppare i primi abbattitori di fuliggine e risolvere un problema a cui nessuno era ancora riuscito a dare risposte adeguate.

La novità di oltre 30 anni fa, rappresenta oggi una certezza consolidata su tutto il territorio italiano ed estero. L'abbattitore di fuliggine e grassi SMOKI, nelle diverse versioni, è sinonimo di esperienza, qualità e serietà professionale.

Smoki s.r.l. si occupa della produzione ed installazione di abbattitori di grassi, fuliggine e odori per griglierie, pizzerie e ristoranti. Si occupa altresì di progettazione, manutenzione ed installazione di canne fumarie in acciaio inox, rame o verniciate, cappe aspiranti da cucina, impianti di trattamento aria e filtri fumi in genere.

SMOKI BET ON HIS OWN IDEAS.

Smoki srl bet on its own ideas to develop the first soot abatement system to solve a problem that until this time had not been adequately addressed.

In these 30 years this idea has led our soot abatement systems to be a consolidated in every part of italian and foreign markets.

Smoki srl deals with the production and installation of grease ,soot, and odor abatement systemfor grills, pizzerias and restaurants, design, maintenance and installation of stainless steel, copper or painted flues, kitchen hoods, air handling units and fume filters in general.

Sta per arrivare un anno importante: la nostra azienda compierà trent'anni e dunque il 2024 è già adesso un anno speciale per noi.

Sono stati 30 anni di fatica, di obiettivi, scelte e cambiamenti talora coraggiosi. 30 anni che significano impegno costante, ostacoli superati e tante soddisfazioni.

Quel 30 rappresenta un nuovo punto di partenza perché un imprenditore e un'azienda non possono mai definirsi "arrivati" e tale considerazione rispecchia pienamente la filosofia imprenditoriale della Famiglia che, giorno dopo giorno, ha fatto dell'etica, della fiducia e della determinazione, una triade che rappresenta il faro che illumina il proprio cammino aziendale.

È un anniversario importante il trentesimo anno di attività, un obiettivo raggiunto che rappresenta uno stimolo per continuare a gettare il cuore oltre l'ostacolo e dare seguito a quella che è la vocazione dell'impresa:

"C'È UN METODO PER MIGLIORARE IL NOSTRO PASSATO: COMINCIARE A MIGLIORARE IL NOSTRO FUTURO ADESSO".

An important year is coming, the one that will see our company turn thirty and therefore 2024 is already here for us.

It has been 30 years of hard work, goals, choices and sometimes courageous changes. 30 years that mean constant commitment, obstacles overcome and many satisfactions.

That 30 represents a new starting point because an entrepreneur and a company can never define themselves as "accomplished" and this thought fully reflects the entrepreneurial philosophy of the Family. Ethics, trust and determination symbolized, day after day, the beacon that illuminates our path.

The 30™ year of activity is an important anniversary, a goal achieved that represents an incentive to continue to throw the heart beyond the obstacle and follow up on what is the vocation of the company:

"THERE IS A METHOD TO IMPROVE OUR PAST: START IMPROVING OUR FUTURE NOW".

Terenzio Pirani — Terenzio Pirani

Marco Pirani — Marco Pirani

Andrea Pirani — Andrea Pirani

Smoki®
www.smoki.it

PRODOTTI

SMOKI s.r.l. produce abbattitori di fuliggine e grassi, realizza impianti di aspirazione e filtraggio dell'aria ed installazione di canne fumarie.

PRODUCTS

SMOKI manufactures soot and grease abatement systems, installs exhaust,air filtration and odor treatment equipment, and flues of any kind.

ABBATTITORI DI FULIGGINE E GRASSI SMOKI
SOOT AND GREASE ABATEMENT SYSTEMS SMOKI

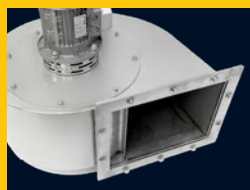

ASPIRATORI
FANS

CANNE FUMARIE
FLUES

IMPIANTI DI ASPIRAZIONE E TRATTAMENTO ODORI
SUCTION SYSTEMS AND ODOR TREATMENT

ACCESSORI
ACCESSORIES

Smoki s.r.l. si occupa della produzione ed installazione di abbattitori di fuliggine e grassi, della progettazione, manutenzione ed installazione di canne fumarie in acciaio inox, rame o verniciate, cappe aspiranti da cucina, impianti di trattamento aria e filtri fumi in genere. Realizziamo impianti di aspirazione e depurazione aria senza limiti di potenza e dimensioni da impiegare in campo civile e nella ristorazione, sempre nel rispetto delle vigenti normative.

Smoki srl deals with the production and installation of soot and grease removal systems, design, maintenance and installation of stainless steel, copper or painted flues, kitchen hoods, air handling units and fume filters in general. We manufacture exhaust and air handling systems with no limit in power and size, to be used in the civil field and restaurants, always in compliance with current regulations.

SERVIZI

SMOKI, abbattitori di fuliggine, impianti di aspirazione, trattamento grassi e odori, canne fumarie, persegue una politica orientata alla completa soddisfazione della propria clientela, garantendo professionalità e risposte concrete per ogni esigenza.

SERVICES

SMOKI soot abatement systems, exhaust systems, grease and odor treatment and flues, pursues a policy oriented to the complete satisfaction of our customers. We ensure professionalism and concrete answers for every need.

SOPRALLUOGHI

Effettuiamo sopralluoghi strategici che ci consentono di formulare un'analisi dettagliata della situazione, al fine di formulare risposte concrete e immediate.

PREVENTIVO GRATUITO

Dopo un'attenta analisi della situazione, forniamo preventivi gratuiti personalizzati.

INSTALLAZIONE

Tutti i nostri prodotti possono essere personalizzati in varie dimensioni a seconda delle specifiche esigenze per garantire risposte mirate ad ogni cliente.

ASSISTENZA

Garantiamo un pronto servizio post-vendita. La manutenzione dei nostri prodotti è molto semplice e può essere effettuata direttamente dal cliente con l'ausilio di un nostro manuale illustrato efficace e di facile consultazione. Offriamo comunque servizio di assistenza sul posto ogni qualvolta si renda necessario.

RICAMBI

I ricambi sono disponibili per tutti i prodotti della serie SMOKI.

ON SITE INSPECTION

We perform strategic on site inspections in order to get a detailed analysis of the situation and provide concrete and immediate answers.

FREE QUOTE

After a careful analysis on site, we provide free customized offers.

INSTALLATION

All our products can be customized in various sizes depending on the specific needs to ensure targeted solutions to every customer.

ASSISTANCE

We guarantee a prompt after-sales service. Maintenance of our products is very simple and can be performed directly by the customer with the help of our easy to use illustrated manual. However, we do offer service on site whenever necessary.

SPARE PARTS

Spare parts are available for all products of the series SMOKI.

Tutti i nostri prodotti sono a norme Ce, e certificati cULus per la vendita in Canada e Stati Uniti d'America con autorizzazione nr. MH60726. Per l'ottenimento della certificazione le nostre macchine sono state sottoposte a numerosi e severi test di funzionalità e qualità, ciò ad ulteriore riprova dell'assoluta leadership dei nostri prodotti nel mondo. Oggi la SMOKI USA è una realtà che sta consolidando velocemente le proprie basi sul territorio americano.

All of our products comply with CE and cULus standards with authorization no. MH60726 for sales in Canada and the United States of America. In order to obtain the certification , our machines have passed strict performance and quality testing, further evidence of the absolute leadership of our products in the world. Today, Smoki USA is an established company that is quickly consolidating its bases on American soil.

Unique in North America complying with cULus standards

Our products comply with CE standards

Junior 200 / 250

Abbattitori di fuliggine - Soot abatement systems

CARATTERISTICHE COSTRUTTIVE GENERALI:

- Cassa in acciaio inox aisi 316 L.
- Sistema di lavaggio a ricircolo con elettropompa.
- Gruppo ugelli costituito da 9 ugelli conici in acciaio inox.
- Quadro di alimentazione elettrico in resina restistente alle alte temperature (oltre 300°) sito a bordo macchina con protezione pompa.
- Sistema di sicurezza "massimo livello dell'acqua in vasca".
- Collettore scarico a fogna in acciaio inox diam. 40 mm.
- Libretto d'uso e manutenzione e certificazione CE.

TECHNICAL DATA:

- Stainless steel casing AISI 316L.
- Recycling wash system with motor-driven pump.
- Spray unit with 9 conic stainless steel nozzles.
- Electrical resin feeding panel with pump protection, resitant to high temperatures (more than 300°)
- Water level warning light.
- Stainless steel discharge pipe to sewer 40 mm.
- Use and maintenance manual with CE certification.

CARATTERISTICHE TECNICHE - TECHNICAL FEATURES

	Pompa Pump		Contenuto acqua Water content	Peso a vuoto Weight of empty machine	Portata aria Air flow	Potenza sonora Noise emission	Cons. acqua Water cons.
	Volt + Hz	Kw + Amp.	Lt	Kg	m3/h	dB (A)	lt/h 2 bar
JUNIOR 200 / 250	220 V monofase single phase 50-60 Hz	0,67 Kw 4,4 A	70	76	250/300	63,4	40
JUNIOR MAGGIORATO 200 / 250	220 V monofase single phase 50-60 Hz	0,67 Kw 4,4 A	70	82	250/300	69	40

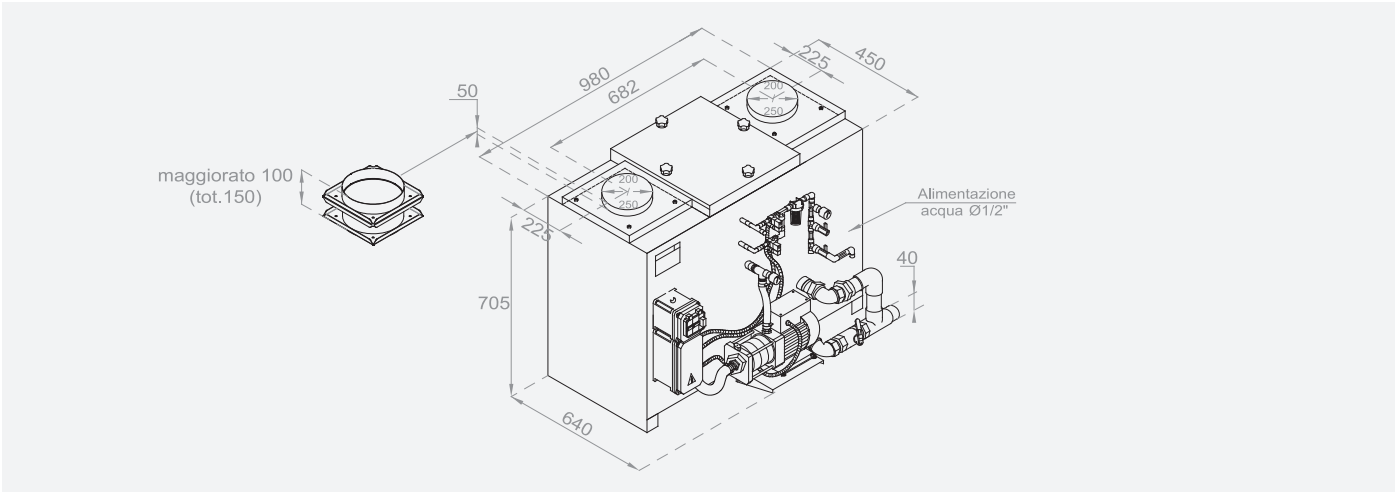

Junior 300

Abbattitore di fuliggine - Soot abatement system

CARATTERISTICHE COSTRUTTIVE GENERALI:

- Cassa in acciaio inox aisi 316 L.
- Sistema di lavaggio a ricircolo con elettropompa.
- Gruppo ugelli costituito da 16 ugelli conici in acciaio inox.
- Quadro di alimentazione elettrico in resina restistente alle alte temperature (oltre 300°) sito a bordo macchina con protezione pompa.
- Sistema di sicurezza "massimo livello dell'acqua in vasca".
- Collettore scarico a fogna in acciaio inox diam. 50 mm.
- Libretto d'uso e manutenzione e certificazione CE.

TECHNICAL DATA:

- Stainless steel casing AISI 316L.
- Recycling wash system with motor-driven pump.
- Spray unit with 16 conic stainless steel nozzles.
- Electrical resin feeding panel with pump protection, resitant to high temperatures (more than 300°).
- Water level warning light.
- Stainless steel discharge pipe to sewer diam. 50 mm.
- Use and maintenance manual with CE certification.

CARATTERISTICHE TECNICHE - TECHNICAL FEATURES

	Pompa Pump		Contenuto acqua Water content	Peso a vuoto Weight of empty machine	Portata aria Air flow	Potenza sonora Noise emission	Cons. acqua Water cons.
	Volt + Hz	Kw + Amp.	Lt	Kg	m3/h	dB (A)	lt/h 2 bar
JUNIOR 300	220 V monofase single phase 50-60 Hz	1,46 Kw 7,1 A	106	105	500	69	40

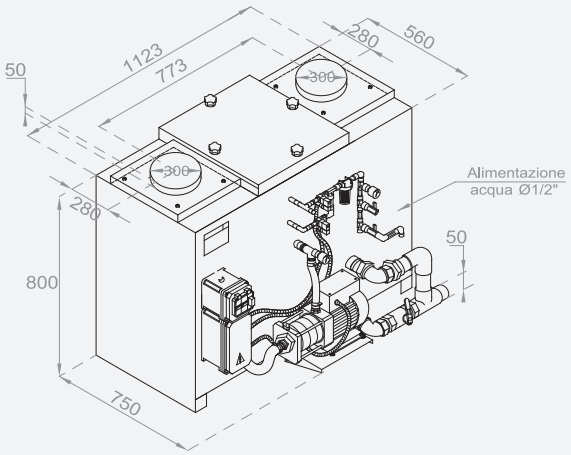

Maxi 300

Abbattitore di fuliggine - Soot abatement system

CARATTERISTICHE COSTRUTTIVE GENERALI:

- Cassa in acciaio inox aisi 316 L.
- Sistema di lavaggio a ricircolo con elettropompa.
- Gruppo ugelli con ugelli conici in acciaio inox.
- Quadro di alimentazione elettrico in resina restistente alle alte temperature (oltre 300°) sito a bordo macchina con protezione pompa.
- Sistema di sicurezza "massimo livello dell'acqua in vasca".
- Collettore scarico a fogna in acciaio inox diam. 50 mm.
- Libretto d'uso e manutenzione e certificazione CE.

TECHNICAL DATA:

- Stainless steel casing AISI 316L.
- Recycling wash system with motor-driven pump.
- Spray unit with conic stainless steel nozzles.
- Electrical resin feeding panel with pump protection, resitant to high temperatures (more than 300°)
- Water level warning light.
- Stainless steel discharge pipe to sewer 50 mm.
- Use and maintenance manual with CE certification.

CARATTERISTICHE TECNICHE - TECHNICAL FEATURES

	Pompa Pump	Pompa Pump	Contenuto acqua Water content	Peso a vuoto Weight of empty machine	Portata aria Air flow	Potenza sonora Noise emission	Cons. acqua Water cons.
	Volt + Hz	Kw + Amp.	lts	Kg	m3/h	dB (A)	lt/h 2 bar
MAXI 300	380 V trifase three phase 50-60 Hz	1,5 Kw 3,15 A	118	150	2700	69	40

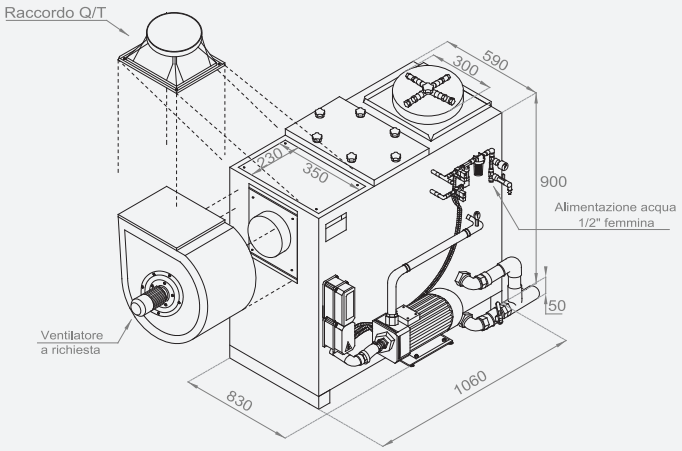

Maxi 400

Abbattitore di fuliggine - Soot abatement system

CARATTERISTICHE COSTRUTTIVE GENERALI:

- Cassa in acciaio inox aisi 316 L.
- Sistema di lavaggio a ricircolo con elettropompa.
- Gruppo ugelli con ugelli conici in acciaio inox.
- Quadro di alimentazione elettrico in resina restistente alle alte temperature (oltre 300°) sito a bordo macchina con protezione pompa.
- Sistema di sicurezza "massimo livello dell'acqua in vasca".
- Collettore scarico a fogna in acciaio inox diam. 63 mm.
- Libretto d'uso e manutenzione e certificazione CE.

TECHNICAL DATA:

- Stainless steel casing AISI 316L.
- Recycling wash system with motor-driven pump.
- Spray unit with conic stainless steel nozzles.
- Electrical resin feeding panel with pump protection, resitant to high temperatures (more than 300°)
- Water level warning light.
- Stainless steel discharge pipe to sewer 63 mm.
- Use and maintenance manual with CE certification.

CARATTERISTICHE TECNICHE - TECHNICAL FEATURES

	Pompa Pump	Pompa Pump	Contenuto acqua Water content	Peso a vuoto Weight of empty machine	Portata aria Air flow	Potenza sonora Noise emission	Cons. acqua Water cons.
	Volt + Hz	Kw + Amp.	lts	Kg	m3/h	dB (A)	lt/h 2 bar
MAXI 400	380 V trifase three phase 50-60 Hz	2,2 Kw 4,9 A	190	220	4500	69	40

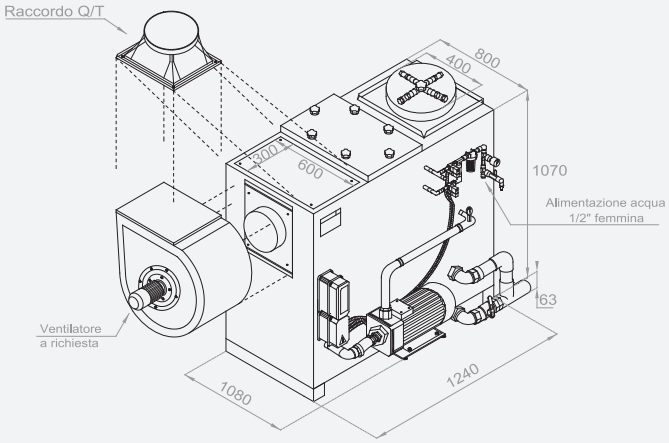

Maxi 500

Abbattitore di fuliggine - Soot abatement system

CARATTERISTICHE COSTRUTTIVE GENERALI:

- Cassa in acciaio inox aisi 316 L.
- Sistema di lavaggio a ricircolo con elettropompa.
- Gruppo ugelli con ugelli conici in acciaio inox.
- Quadro di alimentazione elettrico in resina restistente alle alte temperature (oltre 300°) sito a bordo macchina con protezione pompa.
- Sistema di sicurezza "massimo livello dell'acqua in vasca".
- Collettore scarico a fogna in acciaio inox diam. 63 mm.
- Libretto d'uso e manutenzione e certificazione CE.

TECHNICAL DATA:

- Stainless steel casing AISI 316L.
- Recycling wash system with motor-driven pump.
- Spray unit with conic stainless steel nozzles.
- Electrical resin feeding panel with pump protection, resitant to high temperatures (more than 300°)
- Water level warning light.
- Stainless steel discharge pipe to sewer 63 mm.
- Use and maintenance manual with CE certification.

CARATTERISTICHE TECNICHE - TECHNICAL FEATURES

	Pompa Pump	Pompa Pump	Contenuto acqua Water content	Peso a vuoto Weight of empty machine	Portata aria Air flow	Potenza sonora Noise emission	Cons. acqua Water cons.
	Volt + Hz	Kw + Amp.	lts	Kg	m3/h	dB (A)	lt/h 2 bar
MAXI 500	380 V trifase three phase 50-60 Hz	3,0 Kw 8,2 A	288	275	6500	69	40

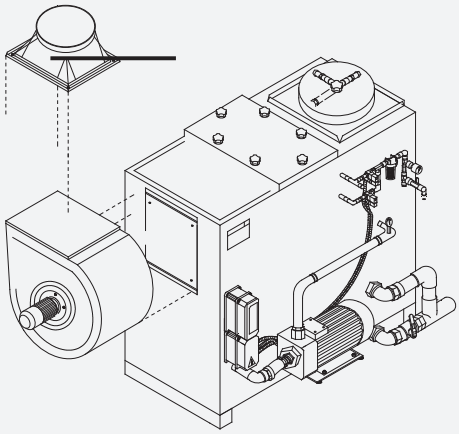

Maxi Grill 250

Abbattitore di fuliggine e grassi - Soot and grease abatement system

CARATTERISTICHE COSTRUTTIVE GENERALI:

- Cassa in acciaio inox aisi 316 L.
- Sistema di lavaggio a ricircolo con elettropompa.
- Separatori di gocce iniziali in acciaio inox.
- Filtri centrali in maglia di rete inox.
- Separatori di gocce finali in acciaio inox.
- Gruppo ugelli con ugelli a cono pieno in acciaio inox.
- Quadro di alimentazione elettrico in resina restistente alle alte temperature (oltre 300°) sito a bordo macchina con protezione pompa.
- Sistema di sicurezza "massimo livello dell'acqua in vasca".
- Collettore scarico a fogna in acciaio inox diam. 50 mm
- Libretto d'uso e manutenzione e certificazione CE.

NB: copertura per esterno e coibentazione a richiesta.

TECHNICAL DATA:

- Stainless steel casing AISI 316L.
- Recycling wash system with motor-driven pump.
- Stainless steel drop separator filters (first position).
- Stainless steel mesh filters (central position).
- Stainless steel drop separator filters (final position).
- Spray unit with conic stainless steel nozzles.
- Electrical resin feeding panel with pump protection resistant to high temperatures (more than 300°)
- Water level warning light.
- Stainless steel discharge pipe to sewer diam. 50 mm.
- Use and maintenance manual and CE certification.

NB: Protection panel for outdoor installations on request

CARATTERISTICHE TECNICHE - TECHNICAL FEATURES

	Pompa Pump	Pompa Pump	Contenuto acqua Water content	Peso a vuoto Weight of empty machine	Portata aria Air flow	Potenza sonora Noise emission	Cons. acqua Water cons.
	Volt + Hz	Kw + Amp.	lts	Kg	m3/h	dB (A)	lt/h 2 bar
MAXI GRILL 250	230 V monofase single phase 50-60 Hz	0,67 Kw 4,4 A	107	148	2000	68	40

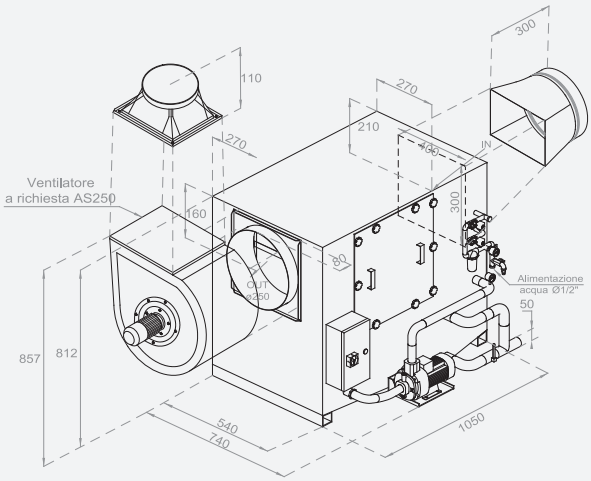

Maxi Grill 350

Abbattitore di fuliggine e grassi - Soot and grease abatement system

CARATTERISTICHE COSTRUTTIVE GENERALI:

- Cassa in acciaio inox aisi 316 L.
- Sistema di lavaggio a ricircolo con elettropompa.
- Separatori di gocce iniziali in acciaio inox.
- Filtri centrali in maglia di rete inox.
- Separatori di gocce finali in acciaio inox.
- Gruppo ugelli con ugelli a cono pieno in acciaio inox.
- Quadro di alimentazione elettrico in resina restistente alle alte temperature (oltre 300°) sito a bordo macchina con protezione pompa.
- Sistema di sicurezza "massimo livello dell'acqua in vasca".
- Collettore scarico a fogna in acciaio inox diam. 50 mm
- Libretto d'uso e manutenzione e certificazione CE.

NB: copertura per esterno e coibentazione a richiesta.

TECHNICAL DATA:

- Stainless steel casing AISI 316L. Recycling wash system with motor-driven pump.
- Stainless steel drop separator filters (first position).
- Stainless steel mesh filters (central position).
- Stainless steel drop separator filters (final position).
- Spray unit with conic stainless steel nozzles.
- Electrical resin feeding panel with pump protection resistant to high temperatures (more than 300°)
- Water level warning light.
- Stainless steel discharge pipe to sewer diam. 50 mm.
- Use and maintenance manual and CE certification.

NB: Protection panel for outdoor installations on request

CARATTERISTICHE TECNICHE - TECHNICAL FEATURES

	Pompa Pump	Pompa Pump	Contenuto acqua Water content	Peso a vuoto Weight of empty machine	Portata aria Air flow	Potenza sonora Noise emission	Cons. acqua Water cons.
	Volt + Hz	Kw + Amp.	lts	Kg	m3/h	dB (A)	lt/h 2 bar
MAXI GRILL 350	230 V monofase single phase 50-60 Hz	0,67 Kw 4,4 A	135	176	3000	69	40

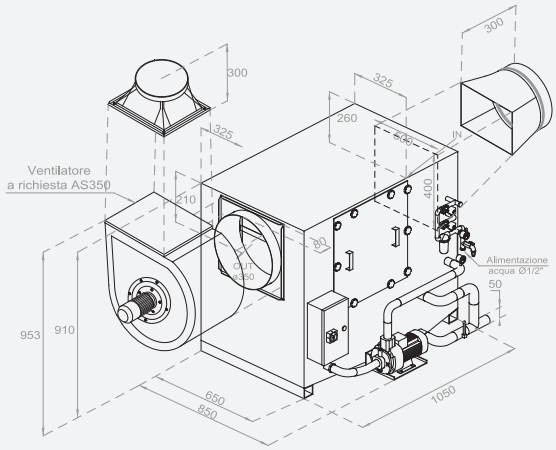

Maxi Grill 400

Abbattitore di fuliggine e grassi - Soot and grease abatement system

CARATTERISTICHE COSTRUTTIVE GENERALI:

- Cassa in acciaio inox aisi 316 L.
- Sistema di lavaggio a ricircolo con elettropompa.
- Separatori di gocce iniziali in acciaio inox.
- Filtri a umido centrali in maglia di rete inox.
- Separatori di gocce finali in acciaio inox.
- Gruppo ugelli con ugelli a cono pieno in acciaio inox.
- Quadro di alimentazione elettrico in resina restistente alle alte temperature (oltre 300°) sito a bordo macchina con protezione pompa.
- Sistema di sicurezza "massimo livello dell'acqua in vasca".
- Collettore scarico a fogna in acciaio inox diam. 63 mm
- Libretto d'uso e manutenzione e certificazione CE.

NB: copertura per esterno e coibentazione a richiesta.

TECHNICAL DATA:

- Stainless steel casing AISI 316L.
- Recycling wash system with motor-driven pump.
- Stainless steel drop separator filters (first position).
- Stainless steel mesh filters (central position).
- Stainless steel drop separator filters (final position).
- Spray unit with conic stainless steel nozzles.
- Electrical resin feeding panel with pump protection resistant to high temperatures (more than 300°)
- Water level warning light.
- Stainless steel discharge pipe to sewer diam. 63 mm.
- Use and maintenance manual and CE certification.

NB: Protection panel for outdoor installations on request

CARATTERISTICHE TECNICHE - TECHNICAL FEATURES

	Pompa Pump	Pompa Pump	Contenuto acqua Water content	Peso a vuoto Weight of empty machine	Portata aria Air flow	Potenza sonora Noise emission	Cons. acqua Water cons.
	Volt + Hz	Kw + Amp.	lts	Kg	m3/h	dB (A)	lt/h 2 bar
MAXI GRILL 400	380 V trifase three phase 50-60 Hz	1,5 Kw 3,15 A	266	263	5000	69	40

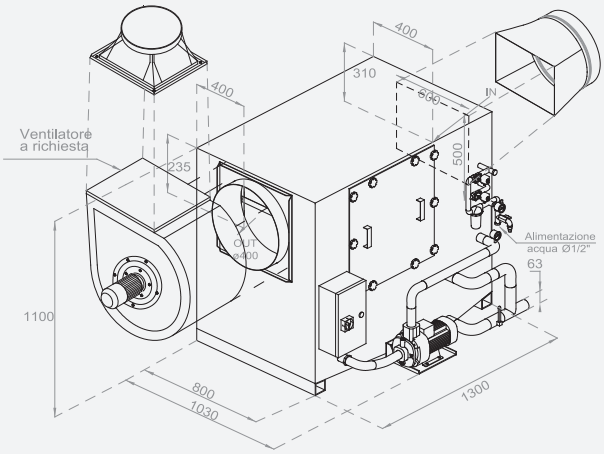

Maxi Grill 500

Abbattitore di fuliggine e grassi - Soot and grease abatement system

CARATTERISTICHE COSTRUTTIVE GENERALI:

- Cassa in acciaio inox aisi 316 L.
- Sistema di lavaggio a ricircolo con elettropompa.
- Separatori di gocce iniziali in acciaio inox.
- Filtri centrali in maglia di rete inox.
- Separatori di gocce finali in acciaio inox.
- Gruppo ugelli con ugelli a cono pieno in acciaio inox.
- Quadro di alimentazione elettrico in resina restistente alle alte temperature (oltre 300°) sito a bordo macchina con protezione pompa.
- Sistema di sicurezza "massimo livello dell'acqua in vasca".
- Collettore scarico a fogna in acciaio inox diam. 63 mm
- Libretto d'uso e manutenzione e certificazione CE.

NB: copertura per esterno e coibentazione a richiesta.

TECHNICAL DATA:

- Stainless steel casing AISI 316L.
- Recycling wash system with motor-driven pump.
- Stainless steel drop separator filters (first position).
- Stainless steel mesh filters (central position).
- Stainless steel drop separator filters (final position).
- Spray unit with conic stainless steel nozzles.
- Electrical resin feeding panel with pump protection resistant to high temperatures (more than 300°)
- Water level warning light.
- Stainless steel discharge pipe to sewer diam. 63 mm.
- Use and maintenance manual and CE certification.

NB: Protection panel for outdoor installations on request

CARATTERISTICHE TECNICHE - TECHNICAL FEATURES

	Pompa Pump	Pompa Pump	Contenuto acqua Water content	Peso a vuoto Weight of empty machine	Portata aria Air flow	Potenza sonora Noise emission	Cons. acqua Water cons.
	Volt + Hz	Kw + Amp.	lts	Kg	m3/h	dB (A)	lt/h 2 bar
MAXI GRILL 500	380 V trifase three phase 50-60 Hz	2,20 Kw 4,7 A	349	339	7000	70	40

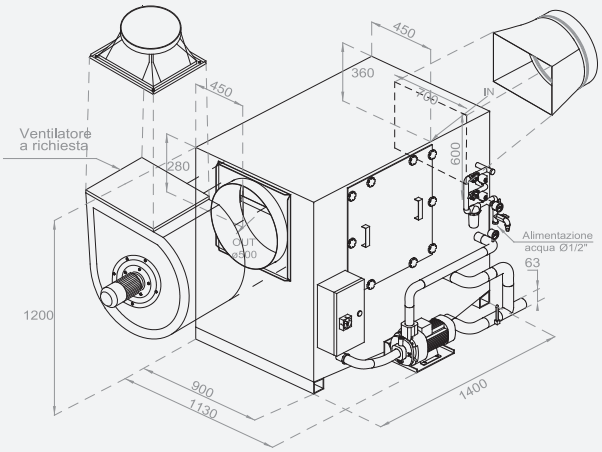

Maxi Grill 600

Abbattitore di fuliggine e grassi - Soot and grease abatement system

CARATTERISTICHE COSTRUTTIVE GENERALI:

- Cassa in acciaio inox aisi 316 L.
- Sistema di lavaggio a ricircolo con elettropompa.
- Separatori di gocce iniziali in acciaio inox.
- Filtri a umido centrali in maglia di rete inox.
- Separatori di gocce finali in acciaio inox.
- Gruppo ugelli con ugelli a cono pieno in acciaio inox.
- Quadro di alimentazione elettrico in resina restistente alle alte temperature (oltre 300°) sito a bordo macchina con protezione pompa.
- Sistema di sicurezza "massimo livello dell'acqua in vasca".
- Collettore scarico a fogna in acciaio inox diam. 63 mm
- Libretto d'uso e manutenzione e certificazione CE.

NB: copertura per esterno e coibentazione a richiesta.

TECHNICAL DATA:

- Stainless steel casing AISI 316L.
- Recycling wash system with motor-driven pump.
- Stainless steel drop separator filters (first position).
- Stainless steel mesh filters (central position).
- Stainless steel drop separator filters (final position).
- Spray unit with conic stainless steel nozzles.
- Electrical resin feeding panel with pump protection resistant to high temperatures (more than 300°)
- Water level warning light.
- Stainless steel discharge pipe to sewer diam. 63 mm.
- Use and maintenance manual and CE certification.

NB: Protection panel for outdoor installations on request

CARATTERISTICHE TECNICHE - TECHNICAL FEATURES

	Pompa Pump	Pompa Pump	Contenuto acqua Water content	Peso a vuoto Weight of empty machine	Portata aria Air flow	Potenza sonora Noise emission	Cons. acqua Water cons.
	Volt + Hz	Kw + Amp.	lts	Kg	m3/h	dB (A)	lt/h 2 bar
MAXI GRILL 600	380 V trifase three phase 50-60 Hz	2,2 Kw 4,7 A	485	471	10000	70	40

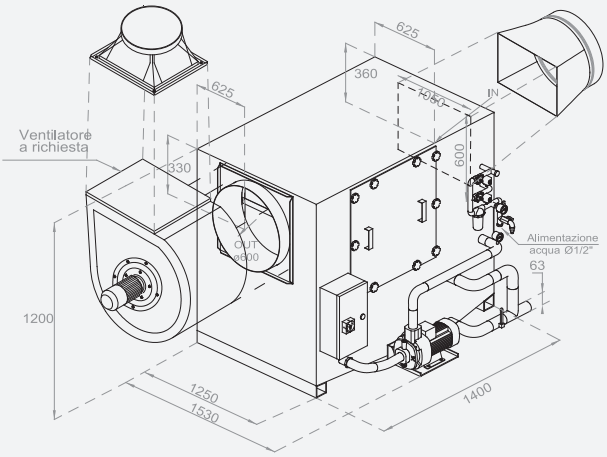

Aspiratori per alte temperature 200

Fans for high temperatures 200

CARATTERISTICHE COSTRUTTIVE GENERALI:

- Chiocciola in acciaio inox aisi 304 completamente saldata.
- Motore elettrico CLH, classe H per alte temperature forma B5 con albero allungato.
- Ventola di raffreddamento interposta fra motore e chiocciola.
- Griglia di protezione ventola di raffreddamento.
- Girante a pale avanti o a pale rovesce in acciaio inox.
- Temperatura max di esercizio 300°
- Modello AT pale avanti, modello AS pale rovesce

La rotazione oraria/antioraria si determina guardando il ventilatore dalla parte del motore

TECHNICAL DATA:

- Stainless steel fan housing Inox Aisi 304
- Electric motor CLH, class H for high temperat. type B5 with longer shaft
- Cooling fan interposed between motor and fan housing
- Cooling fan protection grid
- Stainless steel impeller with standard or REVERSE BLADES
- Maximum operating temperature 300° C
- Model AT with standard blades, model AS with REVERSE BLADES

Rotation clockwise or counterclockwise to be determined by looking at the fan from the motor side.

CARATTERISTICHE TECNICHE - TECHNICAL FEATURES

	MC/H	Pa	Kw	A	V	RPM	Pale / Blades	Ingresso e mandata / Inlet and outlet	Rotazione oraria / Rotation of the fan clockwise	Rotazione antioraria / Rotation of the fan counterclockwise	Peso / Weight
AT 200	700	70	0,37	2,1 /1,2	220/380 Hz 50-60	900	6	200 mm	RD	LG	20 Kg
AS 200	1050	165	0,55	2,6/1,5	220/380 Hz 50-60	1400	Rovesce REVERSE BLADES	200 mm	RD	LG	23 Kg

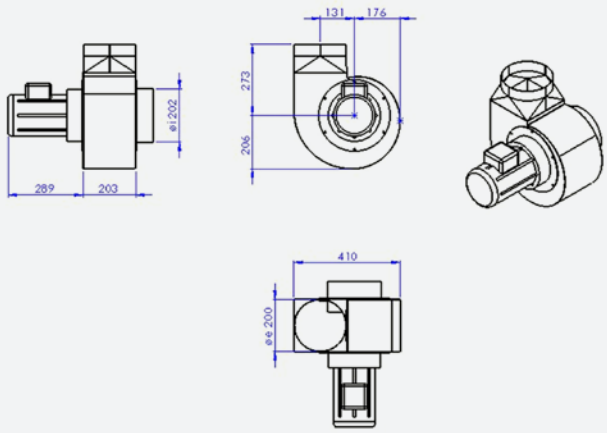

Aspiratori per alte temperature 250

Fans for high temperatures 250

CARATTERISTICHE COSTRUTTIVE GENERALI:

- Chiocciola in acciaio inox aisi 304 completamente saldata.
- Motore elettrico CLH, classe H per alte temperature forma B5 con albero allungato.
- Ventola di raffreddamento interposta fra motore e chiocciola.
- Griglia di protezione ventola di raffreddamento.
- Girante a pale avanti o a pale rovesce in acciaio inox.
- Temperatura max di esercizio 300°
- Modello AT pale avanti, modello AS pale rovesce

La rotazione oraria/antioraria si determina guardando il ventilatore dalla parte del motore

TECHNICAL DATA:

- Stainless steel fan housing Inox Aisi 304
- Electric motor CLH, class H for high temperat. type B5 with longer shaft
- Cooling fan interposed between motor and fan housing
- Cooling fan protection grid
- Stainless steel impeller with standard or REVERSE BLADES
- Maximum operating temperature 300° C
- Model AT with standard blades, model AS with REVERSE BLADES

Rotation clockwise or counterclockwise to be determined by looking at the fan from the motor side.

CARATTERISTICHE TECNICHE - TECHNICAL FEATURES

	MC/H	Pa	Kw	A	V	RPM	Pale / Blades	Ingresso e mandata / Inlet and outlet	Rotazione oraria / Rotation of the fan clockwise	Rotazione antioraria / Rotation of the fan counterclockwise	Peso / Weight
AT 250-1	1600	150	0,37	2,1 /1,2	220/380 Hz 50-60	900	6	300 mm	RD	LG	26 Kg
AT 250-2	1800	210	0,37	2,1 /1,2	220/380 Hz 50-60	900	12	300 mm	RD	LG	27 Kg
AT 250-3	2300	340	0,55	2,6/1,5	220/380 Hz 50-60	1400	6	300 mm	RD	LG	26 Kg
AT 250-4	2600	470	0,75	3,3/1,9	220/380 Hz 50-60	1400	12	300 mm	RD	LG	27 Kg
AS 250	2100	280	0,55	2,6/1,5	220/380 Hz 50-60	1400	Rovesce REVERSE BLADES	300 mm	RD	LG	29 Kg

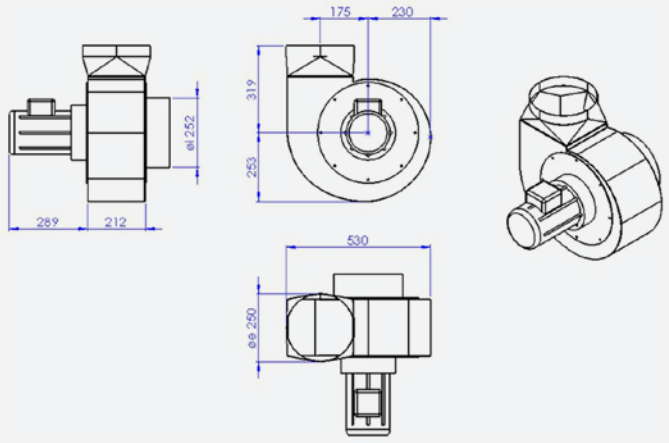

Aspiratore per alte temperature 350

Fan for high temperatures 350

CARATTERISTICHE COSTRUTTIVE GENERALI:

- Chiocciola in acciaio inox aisi 304 completamente saldata.
- Motore elettrico CLH, classe H per alte temperature forma B5 con albero allungato.
- Ventola di raffreddamento interposta fra motore e chiocciola.
- Griglia di protezione ventola di raffreddamento.
- Girante a pale avanti o a pale rovesce in acciaio inox.
- Flangia aspirante e Flangia premente.
- Pale rovesce

La rotazione oraria/antioraria si determina guardando il ventilatore dalla parte del motore

TECHNICAL DATA:

- Stainless steel fan housing Inox Aisi 304
- Electric motor CLH, class H for high temperat. type B5 with longer shaft
- Cooling fan interposed between motor and fan housing
- Cooling fan protection grid
- Stainless steel impeller with standard or REVERSE BLADES
- Maximum operating temperature 300° C
- Suction flange and Counter-pressing flange
- REVERSE BLADES

Rotation clockwise or counterclockwise to be determined by looking at the fan from the motor side.

CARATTERISTICHE TECNICHE - TECHNICAL FEATURES

	MC/H	Pa	Kw	A	V	RPM	Pale Blades	Ingresso e mandata Inlet and outlet	Rotazione oraria Rotation of the fan clockwise	Rotazione antioraria Rotation of the fan counterclockwise	Peso Weight
AS 350	4200	260	0,55	2,6/1,5	220/380 Hz 50-60	1400	Rovesce REVERSE BLADES	350 mm	RD	LG	35 Kg

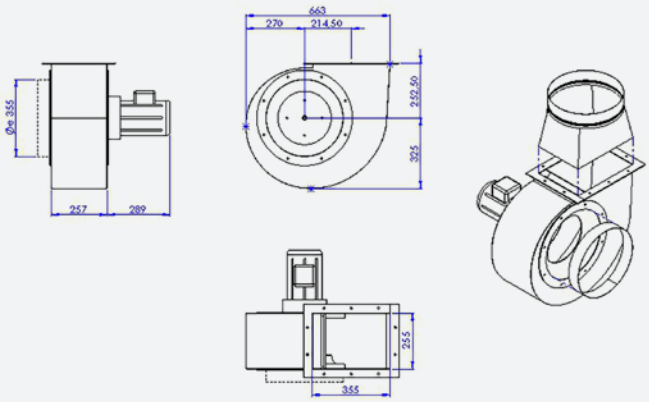

Aspiratore per alte temperature 400

Fan for high temperatures 400

CARATTERISTICHE COSTRUTTIVE GENERALI:

- Chiocciola in acciaio inox aisi 304 completamente saldata.
- Motore elettrico CLH, classe H per alte temperature forma B5 con albero allungato.
- Ventola di raffreddamento interposta fra motore e chiocciola.
- Griglia di protezione ventola di raffreddamento.
- Girante a pale avanti o a pale rovesce in acciaio inox.
- Flangia aspirante e Flangia premente.
- Pale rovesce

La rotazione oraria/antioraria si determina guardando il ventilatore dalla parte del motore

TECHNICAL DATA:

- Stainless steel fan housing Inox Aisi 304
- Electric motor CLH, class H for high temperat. type B5 with longer shaft
- Cooling fan interposed between motor and fan housing
- Cooling fan protection grid
- Stainless steel impeller with standard or REVERSE BLADES
- Maximum operating temperature 300° C
- Suction flange and Counter-pressing flange
- REVERSE BLADES

Rotation clockwise or counterclockwise to be determined by looking at the fan from the motor side.

CARATTERISTICHE TECNICHE - TECHNICAL FEATURES

	MC/H	Pa	Kw	A	V	RPM	Pale Blades	Ingresso e mandata Inlet and outlet	Rotazione oraria Rotation of the fan clockwise	Rotazione antioraria Rotation of the fan counterclockwise	Peso Weight
AS 400	5000	285	0,75	3,3 /1,9	220/380 Hz 50-60	1400	Rovesce REVERSE BLADES	400 mm	RD	LG	53 Kg

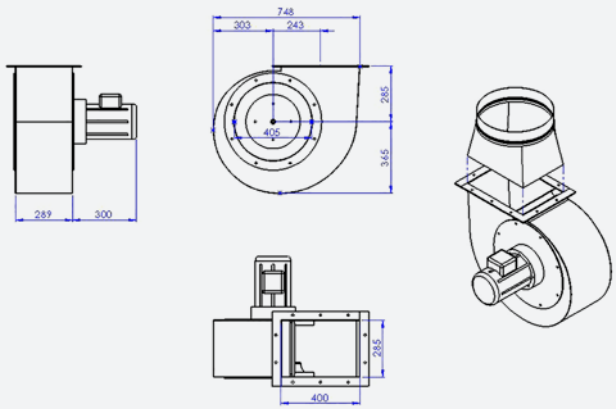

Aspiratore per alte temperature 450

Fan for high temperatures 450

CARATTERISTICHE COSTRUTTIVE GENERALI:

- Chiocciola in acciaio inox aisi 304 completamente saldata.
- Motore elettrico CLH, classe H per alte temperature forma B5 con albero allungato.
- Ventola di raffreddamento interposta fra motore e chiocciola.
- Griglia di protezione ventola di raffreddamento.
- Girante a pale avanti o a pale rovesce in acciaio inox.
- Flangia aspirante e Flangia premente.
- Pale rovesce

La rotazione oraria/antioraria si determina guardando il ventilatore dalla parte del motore

TECHNICAL DATA:

- Stainless steel fan housing Inox Aisi 304
- Electric motor CLH, class H for high temperat. type B5 with longer shaft
- Cooling fan interposed between motor and fan housing
- Cooling fan protection grid
- Stainless steel impeller with standard or REVERSE BLADES
- Maximum operating temperature 300° C
- Suction flange and Counter-pressing flange
- REVERSE BLADES

Rotation clockwise or counterclockwise to be determined by looking at the fan from the motor side.

CARATTERISTICHE TECNICHE - TECHNICAL FEATURES

	MC/H	Pa	Kw	A	V	RPM	Pale Blades	Ingresso e mandata Inlet and outlet	Rotazione oraria Rotation of the fan clockwise	Rotazione antioraria Rotation of the fan counterclockwise	Peso Weight
AS 450	8500	430	1,5	6,6/3,8	220/380 Hz 50-60	1400	rovesce reverse blades	450 mm	RD	LG	69 Kg

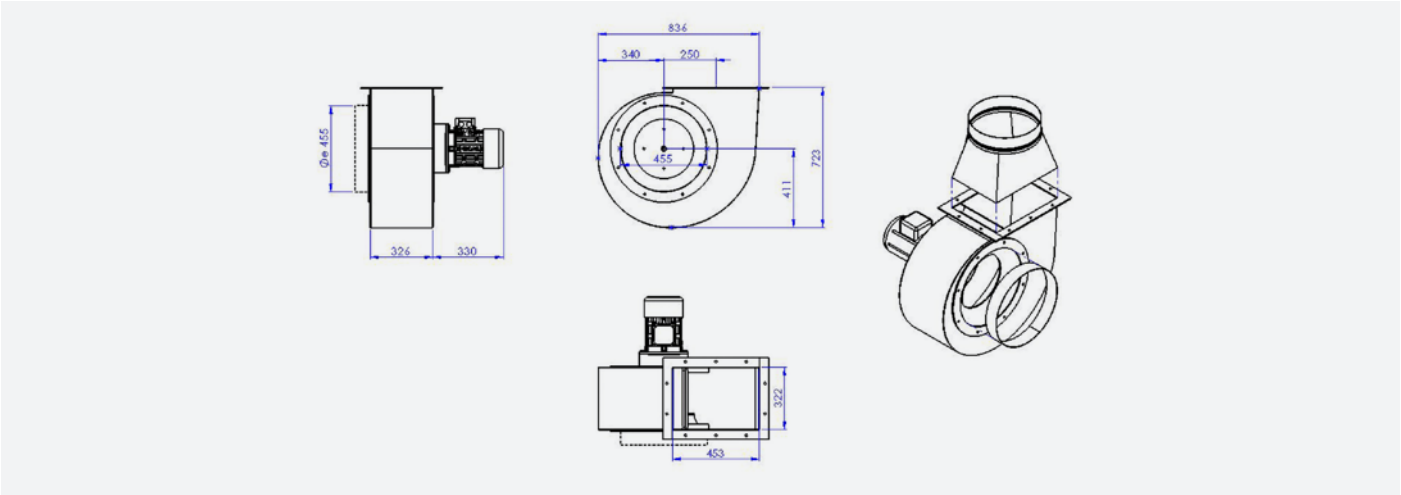

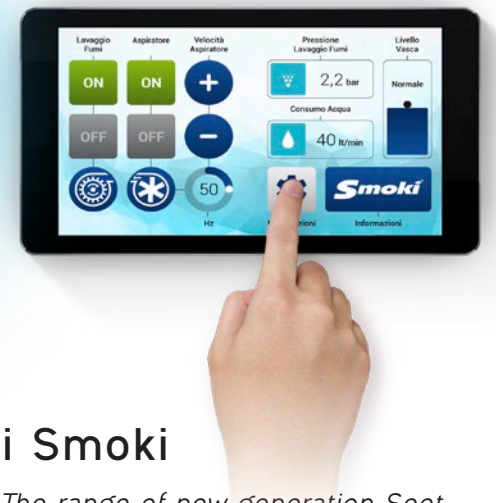

i Smoki

La gamma di Abbattitori di Fuliggine di nuova generazione con tecnologia 4.0, con controllo remoto tramite Smoki UI e Touch Screen: per un controllo semplice e intuitivo e ottimizzazione totale delle prestazioni,

i Smoki

The range of new generation Soot Reduction Devices with 4.0 technology, with remote control via Smoki UI and Touch Screen: for simple and intuitive control and total optimization of performance,

TRASFORMARE LA NOSTRA EREDITÀ IN UNA GUIDA PER IL DOMANI.

Il nostro impegno quotidiano capitalizzato nel continuare a coltivare l'innovazione, a investire nelle persone e nelle tecnologie che ci aiuteranno a crescere. Continueremo a costruire relazioni solide e durature con i nostri clienti, a superare le aspettative e offrire soluzioni che contribuiranno al loro successo.

TURNING OUR LEGACY INTO A GUIDE FOR TOMORROW

Our daily commitment capitalized on continuing to cultivate innovation, investing in people and technologies that will help us grow. We will continue to build solid and lasting relationships

with our customers, to exceed expectations and deliver solutions that will contribute to their success.

Smoki®
www.smoki.it

ABBATTITORI DI GRASSI,
FULIGGINE E ODORI
GRIGLIERIE, PIZZERIE
E RISTORANTI

GREASE SOOT ODOR
ABATEMENT SYSTEMS
GRILLS, PIZZERIAS
RESTAURANTS

Siamo presenti con rivenditori, installatori e nostre realizzazioni su tutto il territorio nazionale.

Per avere la panoramica completa e costantemente aggiornata di tutte le nostre installazioni, consultate il nostro sito web www.smoki.it.

We here at Smoki pride ourselves on our work with both installers and dealers throughout the country.

For a complete overview of our works, please visit our website at www.smoki.it.

La rete commerciale Smoki
è presente in numerosi paesi esteri.

L'elenco completo con info dettagliate
è consultabile sul nostro sito web
www.smoki.it.

The Smoki sales network is present in several foreign countries.

A complete list with detailed information is available on our website www.smoki.it.

30 Smoki®
1994 - 2024
ANNIVERSARY

R.G. | PluraleCom - SMOKI_G_CAT_A4_V22_1023

Via Cella Raibano 16/C - 47843 Misano Adriatico (RN)
Tel. 0541 833748 - commerciale@smoki.it
www.smoki.it